Designed to Perform. Built to Last.

JAMESWAY®

バーチカル・ポンプ（1）

PTO駆動

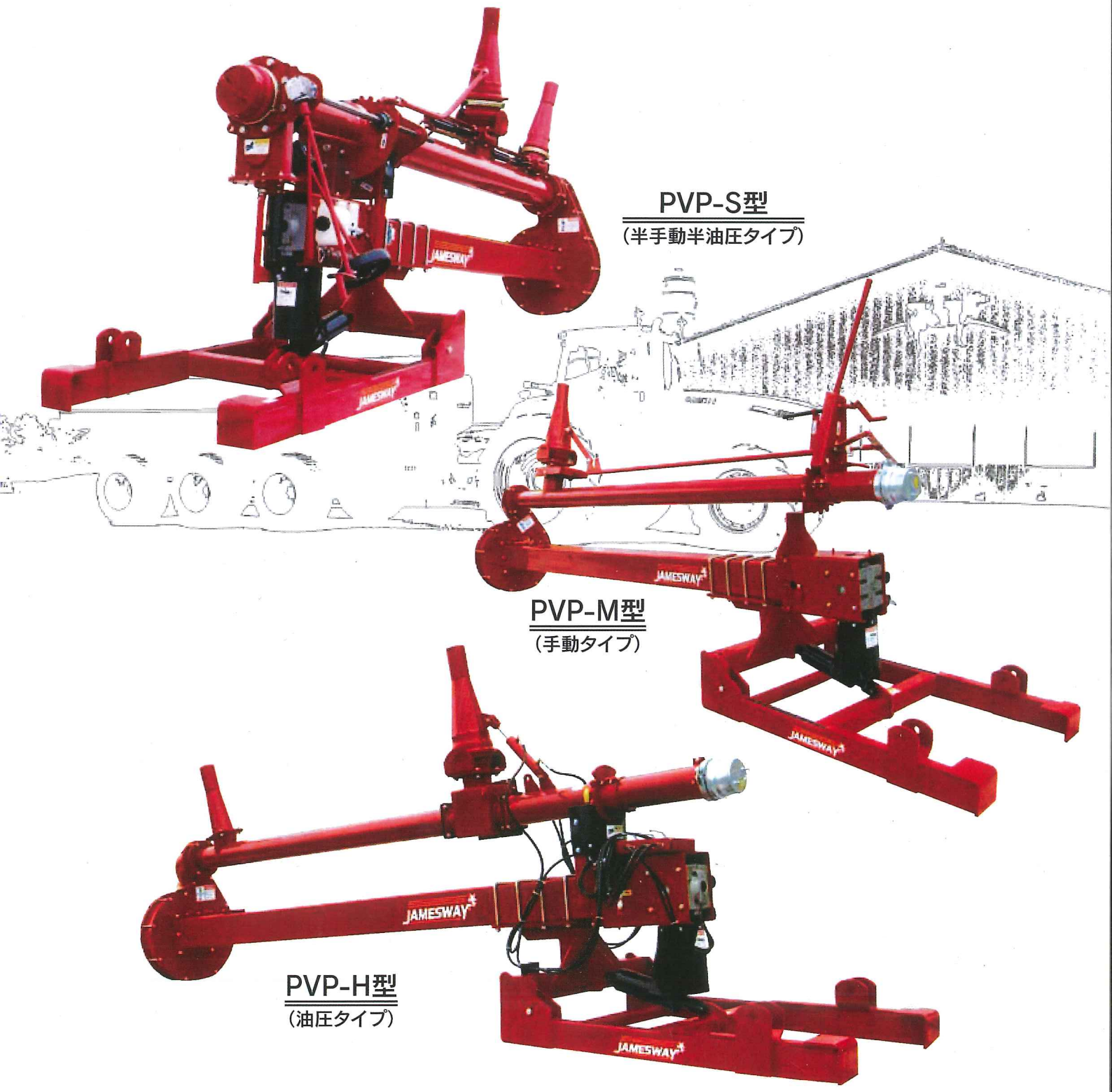

PVP-S型
（半手動半油圧タイプ）

PVP-M型
（手動タイプ）

PVP-H型
（油圧タイプ）

エム・エス・ケー農業機械株式会社

JAMESWAY

ジェイムスウェイのバーチカル・ポンプは堅牢かつ精密な機能で、全てが高品質です。

- 大きなギアボックスは、オイルクーラーが不要。
- ヘビーデューティ・オイルバス・ベアリングチャンバー。
- ベアリングチャンバー用グリースガン付。
- 堅牢な8×8インチ角型ボディ。
- 中間軸受の無い駆動軸。
- 特殊鋼製インペラーケースはボルト組立構造。
- 特殊鋼製インペラーブレード。
- 油圧式シリンダー付のヘビィデューティ2点ヒッチは、標準装備品です。
- 3タイプのコントロール方式を選択できます。

高機能・低メンテナンス

ジェイムスウェイポンプのなめらかな操作性。

ボトムチャンバーは、ヘビィデューティ仕様です。2インチ径のインペラー駆動軸用ベアリングは、5重のシールで保護されている密閉式オイルバスチャンバー内で稼働します。グリースガンとオイルリザーバーから、定期的に注油することにより長寿命。

6インチ径吐出口インペラー

ジェイムスウェイのポンプは新品のように運転し続けます。

全てのポンプインペラーは、ロングライフの特殊鋼製で作られています。ケースが全てボルト締めのため、保守点検が早く楽にでき、経済的です。

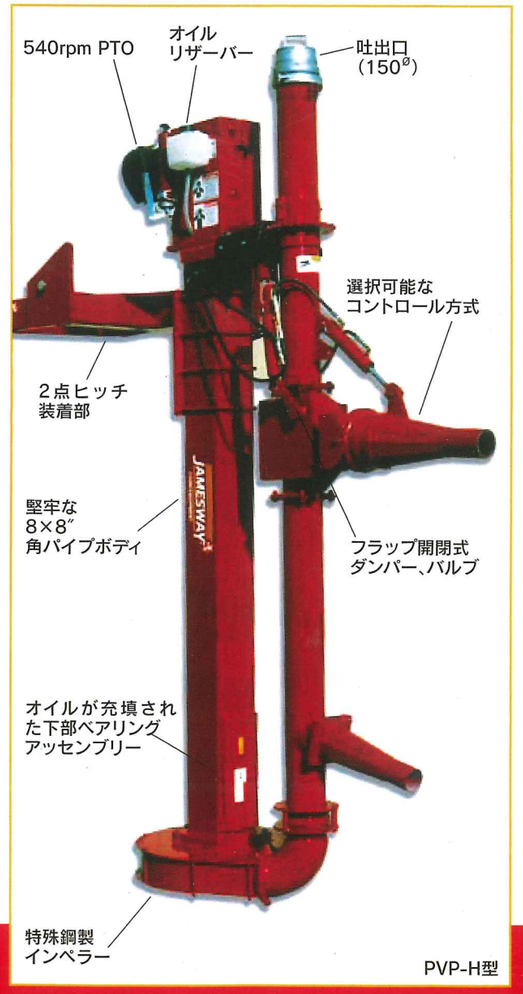

PVP-H型

高能力 PTOマニュアポンプ

高能力のバーチカル・ポンプは、ピット内のスラリー汲み上げ用に頑丈な機械として造られています。大規模な酪農レセプションピット槽の撹拌や、地下式豚糞尿の貯留ピット槽どちらでもタフな仕事をします。

手動操作タイプ(PVP-M型)

経済的なポンプです。操作は全て手動です。トラクターと反対側位置での操作となります。ピット内設置に向いています。床面設置用のアンカーキットはオプションです。
下部撹拌ノズル付。左右270°の範囲内で首振り可能。

半手動半油圧操作タイプ(PVP-S型)

このポンプの運転は、手間がかからず、多くのオプションを選択することができます。特に床のあるピットへの設置に適しています。
運転は手間がかからず、トラクター側で操作ができます。上部、下部撹拌ノズルの首振りは手動、ゲートの開閉は油圧で作動させます。
ノズルの動きを慎重に操作することにより、スラリーのとびはねを防ぐことが可能です。
ゲートバルブは異物やゴミ等でのトラブルを生じません。

油圧操作タイプ(PVP-H型)

本タイプは、大規模な貯留槽の撹拌に適しています。
上部ノズルは、迅速で楽に上下に向ける事と、270°の首振りが可能です。油圧駆動ダイバータースイッチでの開閉により、撹拌から積込みに切替可能です。
フランジ取付型下部ノズルは、「常時開」となります。

JAMESWAY

アクセサリー（オプション）

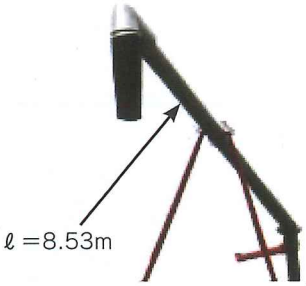

タンカー積込キット
（150°ピボット）

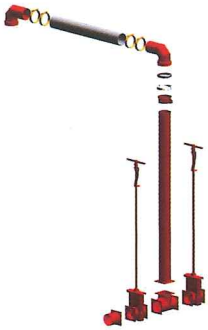

送水バルブと継手

タンカー積込みキット
（トレーラー積込みカート）

JSW　バーチカルポンプ（1）　仕様諸元　（PTO駆動）

ポンプ型式	PVP○-20M型	PVP○-20H型	PVP○-20S型
	PVP8-20M、PVP10-20M、PVP12-20M	PVP8-20H、PVP10-20H、PVP12-20H	PVP8-20S、PVP10-20S、PVP12-20S
吐出口径	6インチ（150径）	6インチ（150径）	6インチ（150径）
タイプ	手動操作タイプ	油圧操作タイプ	半手動・半油圧操作タイプ
ピットの深さ	8ft（2.4m）、10ft（3.0）m、12ft（3.6m）		8ft（2.4m）、9ft（2.7m）、10ft（3.0m）
ピット開口寸法（最小）	8ft（0.9×1.52m）、10ft（0.9×1.83m）　12ft（0.9×2.13m）		
全長（設置時）	8ft＝3,480㎜　10ft＝4,089㎜　12ft＝4,699㎜		
トラクター馬力	90～110HP		
PTOシャフト	Weaslerシリーズ55　540rpm		
ギヤボックス	オイルバス方式（1：1.35比）		
インペラー径	500㎜（508㎜）		
インペラー回転数	730rpm		
ポンプ能力（積込）	最大9,400リットル／分		
ポンプ能力（撹拌）	最大15,000リットル／分		
主ビーム	200×200×厚さ5㎜角型		
ヒッチ方式	2点ヒッチ		
下部ノズル（上下首振）	手動操作	固定式（下向き15°）	固定式（下向き15°）
下部ノズル（左右首振）	手動操作（左右270°範囲）	油圧操作（左右270°範囲）	手動操作（左右270°範囲）
下部ノズル流量調整	手動操作（ゲートバルブ）	不可（常時開）	油圧操作（ゲートバルブ）
上部ノズル（上下首振）	なし	油圧操作（下30°～上15°）	手動操作（下30°～上15°）
上部ノズル（左右首振）	なし	油圧操作（左右270°範囲）	手動操作（左右270°範囲）
上部ノズル流量調整	なし	油圧操作（フラップバルブ）	油圧操作（ゲートバルブ）

※型式欄の○にはピットの深さ（8ft・9ft・10ft・12ft）が入ります。

仕様は改良のため、予告なく変更することがあります。

MFM　エム・エス・ケー農業機械株式会社
ホームページアドレス　http://www.mskfm.co.jp/

本　社　〒061-1405　北海道恵庭市戸磯193-8　☎0123-33-3100
施設部　〒080-0022　北海道帯広市西12条南1丁目7-1　☎0155-38-3020

道央支社　〒069-1347　北海道夕張郡長沼町北町1丁目2925-1　☎0123-82-1020
十勝支社　〒082-0005　北海道河西郡芽室町東芽室基線5-3　☎0155-62-2455
道東支社　〒092-0001　北海道網走郡美幌町字高野72-7　☎0152-73-1121
東日本支社　〒325-0025　栃木県那須塩原市下厚崎224-3　☎0287-73-0281
西日本支社　〒869-1235　熊本県菊池郡大津町室1541　☎096-292-0135

CAT No D671C 1408 1000T